Poz. 1.5.
SZT.2; h−0,8m

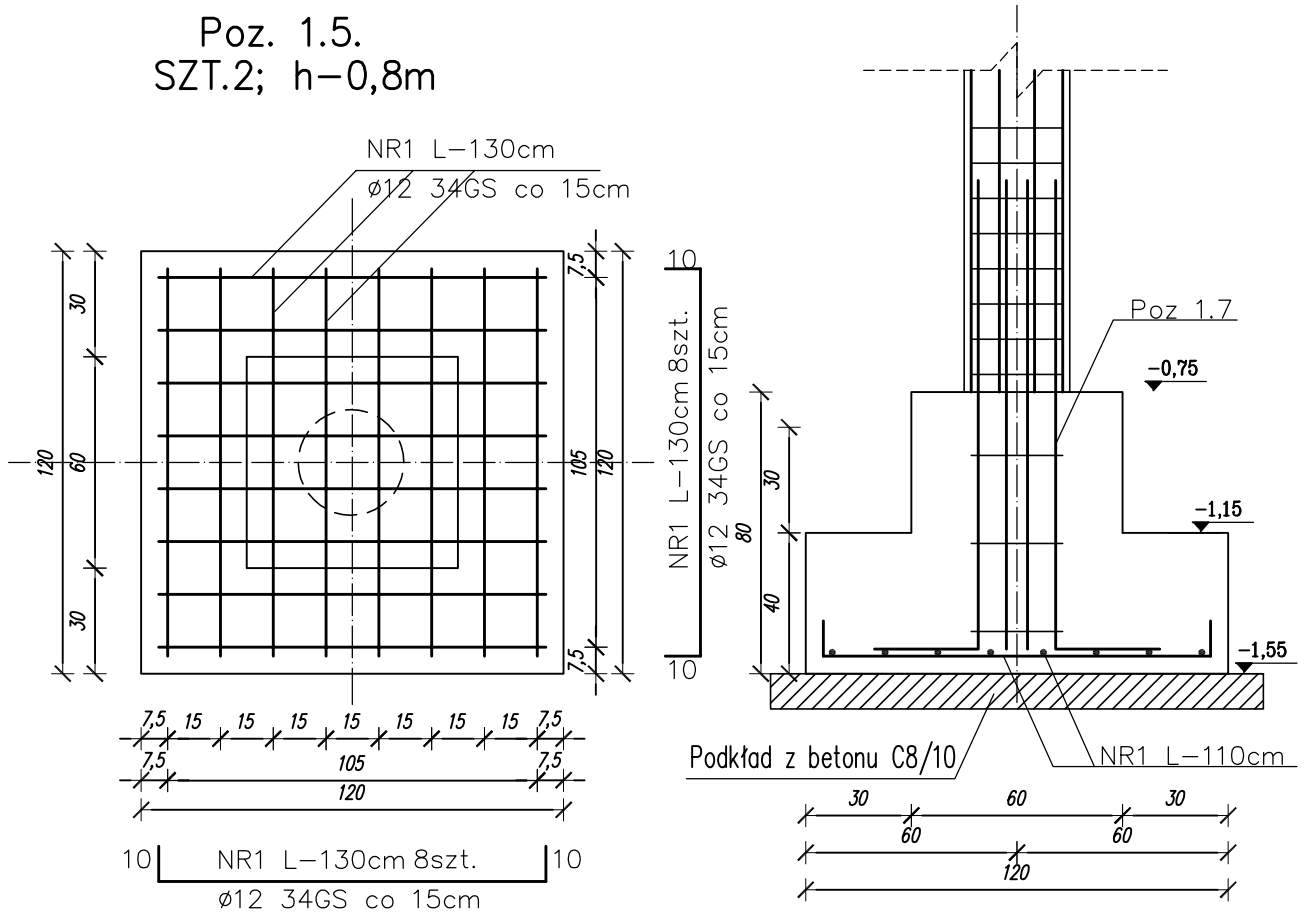

ZESTAWIENIE STALI

POZ.	NR PRĘTA	RODZAJ STALI	DŁUGOŚĆ [cm]	LICZBA SZTUK	DŁUGOŚĆ ŁĄCZNA [m]				
					A−0		A−IIIN		
					ø6		ø12	ø16	
POZ.1.5	1	ø12 A−IIIN	130	32			41,60		
DŁUGOŚĆ RAZEM [m]							41,60		
MASA JEDNOSTKOWA [kg/m]					0.222		0.888	1.578	
MASA [kg]							36,94		
MASA OGÓŁEM [kg]					36,94				

BETON C20/25 (B25)
Zagęszczony przez wibrowanie
z dodatkiem Hydrobetu − 1.0%
w stosunku do masy cementu

STAL A−IIIN(RB500)
A−0(St0S)

Poz. 1.6.
SZT.4; h−0,8m

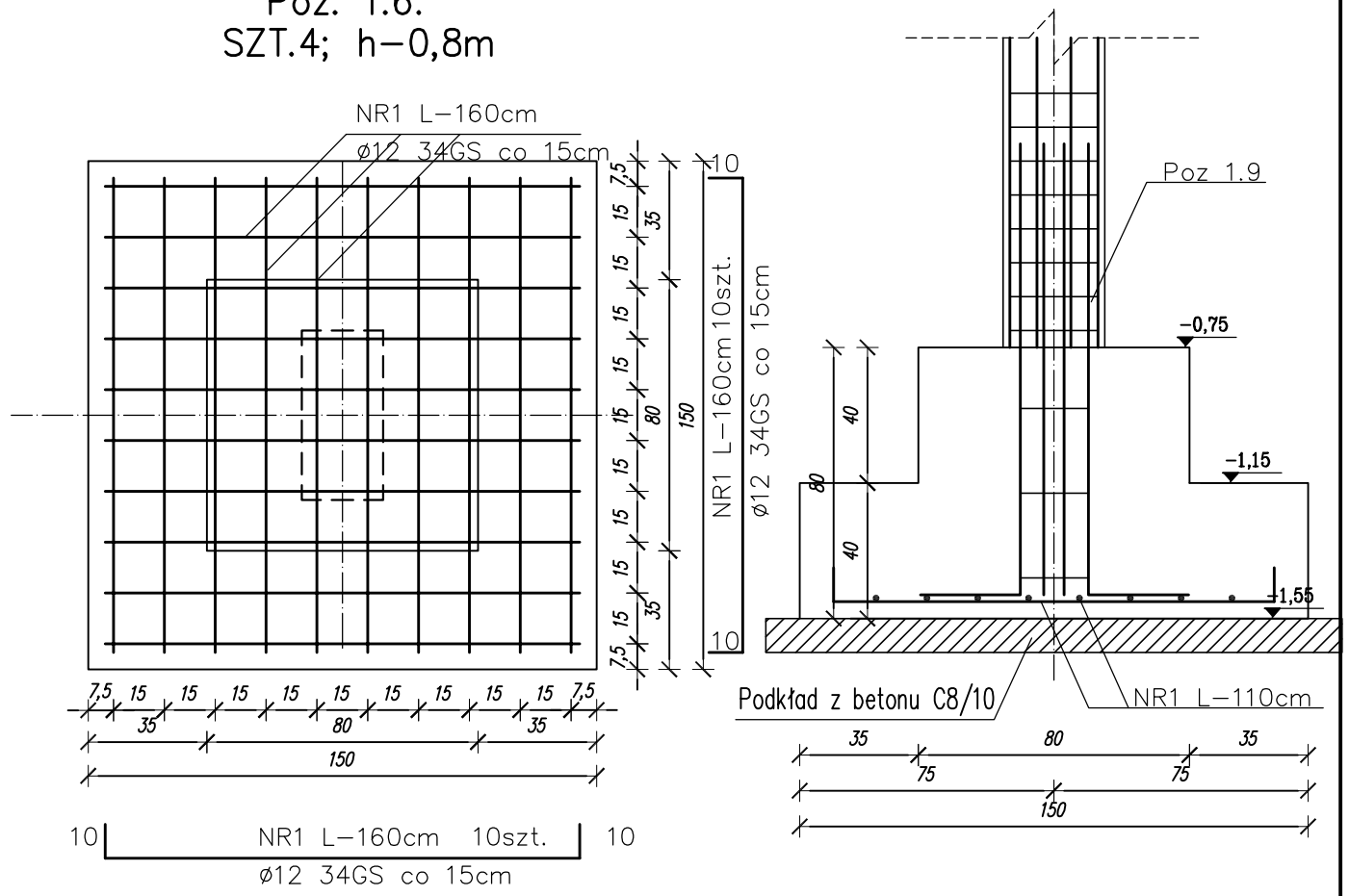

ZESTAWIENIE STALI

POZ.	NR PRĘTA	RODZAJ STALI	DŁUGOŚĆ [cm]	LICZBA SZTUK	DŁUGOŚĆ ŁĄCZNA [m]				
					A−0		A−IIIN		
					ø6		ø12	ø16	
POZ.1.6	1	ø12 A−IIIN	160	80			128,00		
DŁUGOŚĆ RAZEM [m]							128,00		
MASA JEDNOSTKOWA [kg/m]					0.222		0.888	1.578	
MASA [kg]							113,66		
MASA OGÓŁEM [kg]					113,66				

BETON C20/25 (B25)
Zagęszczony przez wibrowanie
z dodatkiem Hydrobetu − 1.0%
w stosunku do masy cementu

STAL A−IIIN(RB500)
A−0(St0S)