Detale elementów konstrukcyjnych
PODCIĄG POZ.2.7
SKALA 1:20

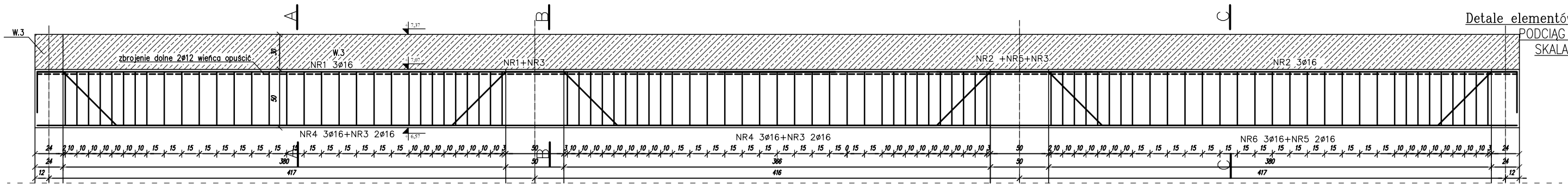

NR1 3ø16 L–685cm

NR2 3ø16 L–685cm

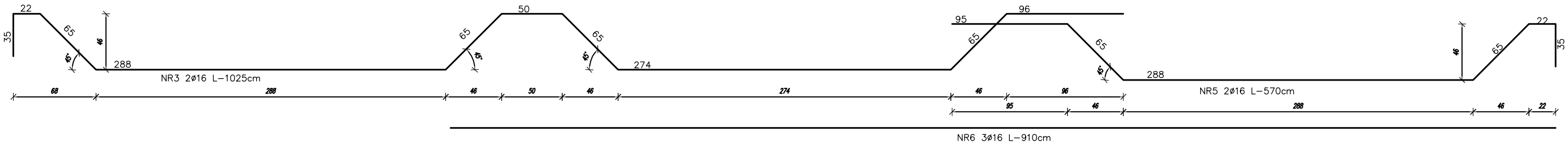

NR4 3ø16 L–500cm

BETON B30–C25/30
STAL A–III /34GS/
Otulina min. 20mm
Klasa środowiska 1

ZESTAWIENIE STALI

ELEMENTY		PRĘTY ZBROJENIA										
POZ/ NAZWA	LICZBA	NUMER	ŚREDNICA	DŁUGOŚĆ	LICZBA W 1 ELEMENCIE	LICZBA OGÓLNA	DŁUGOŚĆ OGÓLNA					
							StOS			34GS		
							ø6	ø8	ø10	ø12	ø16	ø20
	szt.	–	mm	m	szt.	szt.	m					
POZ.2.7	1	1	16	6,85	3	3					20,55	
		2	16	6,85	3	3					20,55	
		3	16	10,25	2	2					20,50	
		4	16	5,00	3	3					15,00	
		5	16	5,70	2	2					11,40	
		6	16	9,10	3	3					27,30	
		7	8	1,52	93	93		141,36				
								–				
DŁUGOŚĆ OGÓLNA						m	–	141,36	–	–	115,30	–
Masa 1mb pręta						kg	0,222	0,395	0,616	0,888	1,578	2,464
Masa prętów według średnic						kg	–	55,84	–	–	181,94	–
Masa prętów według gatunków stali						kg	55,84			181,94		
Masa całkowita prętów						kg	237,78					
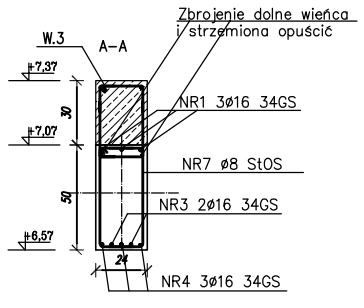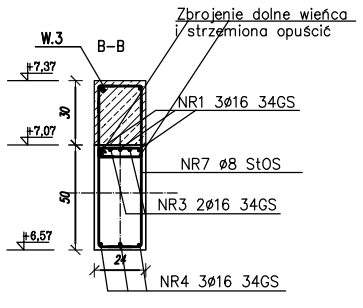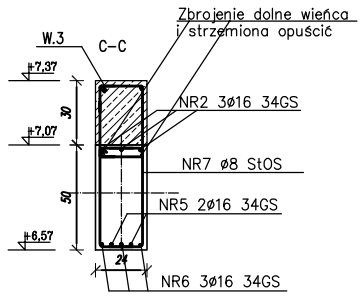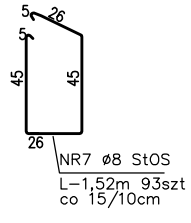
Uwaga: Wszystkie wymiary prętów podano w osiach